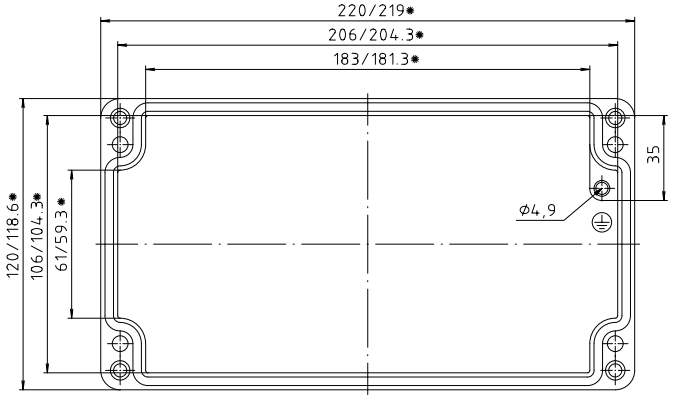

Deckel

* = Mass durch Formkonizität nach unten verringert.
Freimass – Toleranz nach GTA 13/5 DIN 1688

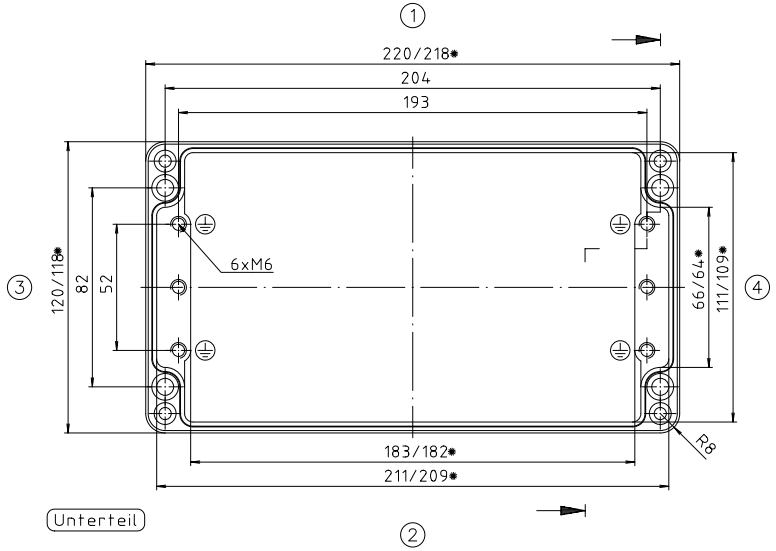

Unterteil

Zylinderschraube M6 x 25/10
ähnl. DIN EN ISO 1207

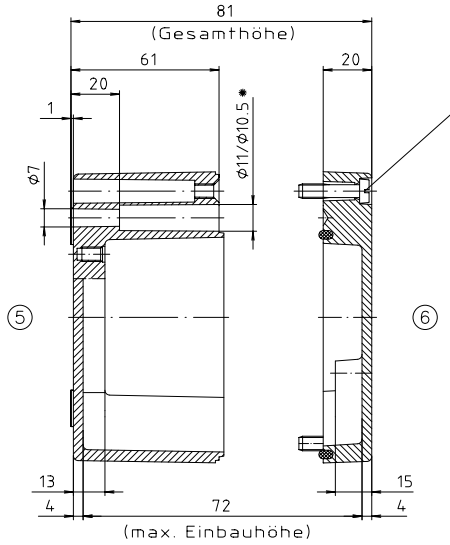

"Schutzvermerk nach DIN 34 beachten"

Konvertierung nicht zulässig!

Maßstab: 1:1

Zchn.Nr: 1K 122.003.02

Artikel: A122 / 01.122208
Katalogzeichnung

BOPLA
A Phoenix Mecano Company

3587	11.12.01	DISK: 2 401 725
Ae.Nr:	Datum:	Datum: 27.04.99 HR