IEC Gerätestecker C14 mit Sicherungshalter 1- oder 2-polig, Netzschalter 2-polig für PCB

Standard oder Medizinal Sicherungshalter

new

C14

70° C

Beschreibung
- Einbau in Platten:
  Schraubbefestigung auf Leiterplatte von Rückseite
- 3 Funktionen:
  Gerätestecker Schutzklasse I, Netzschalter 2-polig, Sicherungshalter für Gerätesicherungseinsätze 5 x 20 mm 1- oder 2-polig
- Leiterplattenanschlüsse
- Mit Schutzabdeckung auf Rückseite

Zulassungen
- VDE Ausweisnummer: 40018283
- UL Ausweisnummer: E93617

Merkmale
- Äusserst kompakte Bauweise. Ideal für Geräte mit geringer Bauhöhe
- Die einzelnen Modul-Komponenten sind bereits verdrahtet
- Zusätzliche Sicherheit durch den Einsatz der "Extra-Safe"-Schubladen
  Die Schublade des Sicherungshalters erfüllt die Anforderungen der Norm IEC/EN 60601-1 für medizinische Geräte
  Die Schublade kann nur mit Hilfe eines Werkzeuges geöffnet werden
  Sicherungshalter von der Geräte-Aussenseite zugänglich
- Ideal für Anwendungen mit hohen transienten Lasten
- IEC/EN 60950 konform

Weitere Ausführungen auf Anfrage
- Schubladen 1-polig, mit Ersatzsicherungsfach
- Schubladen 2-polig, mit Kurzschlussbolzen
- Andere Wippenbeschriftungen
- Netzschalter 1-polig
- Schutzklasse II, 70°C
- Ohne Abdeckung auf der Rückseite

Referenzen
Alternativ: Version mit Netzfilter DD22
Alternativ: Version für die Frontplattenmontage DD11

Weblinks
pdf-Datenblatt, html-Datenblatt, Allgemeine Produktinformationen, Zulassungen, CE-Konformitätserklärung, RoHS, CHINA-RoHS, Mating Connectors, e-Shop, SCHURTER-Stock-Check, Distributor-Stock-Check, CAD-Zeichnungen, Zubehör, Detailanfrage zu Typ

Technische Daten

Nenndaten IEC	10 A / 250 VAC; 50 Hz
Nenndaten UL/CSA	10 A / 125 VAC; 60 Hz [1]
Spannungsfestigkeit	> 2.5 kVAC zwischen L-N > 3 kVAC zwischen L/N-PE (1 min/50 Hz)
Zulässige Betriebstemp.	-25 °C bis 85 °C
Schutzgrad	von Frontseite IP 40 nach IEC 60529
Schutzklasse	Geeignet für Geräte der Schutzklasse I oder II nach IEC 61140
Anschluss	Für Leiterplatten-Montage 3 mm, Schutzleiteranschluss, zusätzlich Steckanschuss 4.8 x 0.8 mm
Plattendicke s	Schraubbefestigung: max 3 mm Anzugsdrehmoment max 0.5 Nm
Material: Gehäuse	Thermoplast, schwarz, UL 94V-0

Gerätestecker	C14 gemäss IEC 60320 UL 498, CSA C22.2 no. 42 (Für kalte Bedingungen) Stifttemperatur 70 °C, 10 A, Schutzklasse I
Geräte-Sicherungshalter	1- / 2-polig, Berührungsschutzkategorie PC2 gemäss IEC 60127-6, für Gerätesicherungseinsätze 5 x 20 mm
Nennverlustleistung @ Tu 23 °C	5 x 20: 2 W (1-polig)/ 1.6 W (2-polig) pro Pol
Leistungsaufnahme @ Tu > 23°C	Zulässige Leistungsaufnahme bei höheren Umgebungstemp. siehe Derating-Kurven
Netzschalter	Wippenschalter 2-polig, unbeleuchtet oder beleuchtet, gemäss IEC 61058-1 Technische Details

1) mit Abdeckung 8 A, ohne Abdeckung 10 A

Abmessungen

Schraubversion

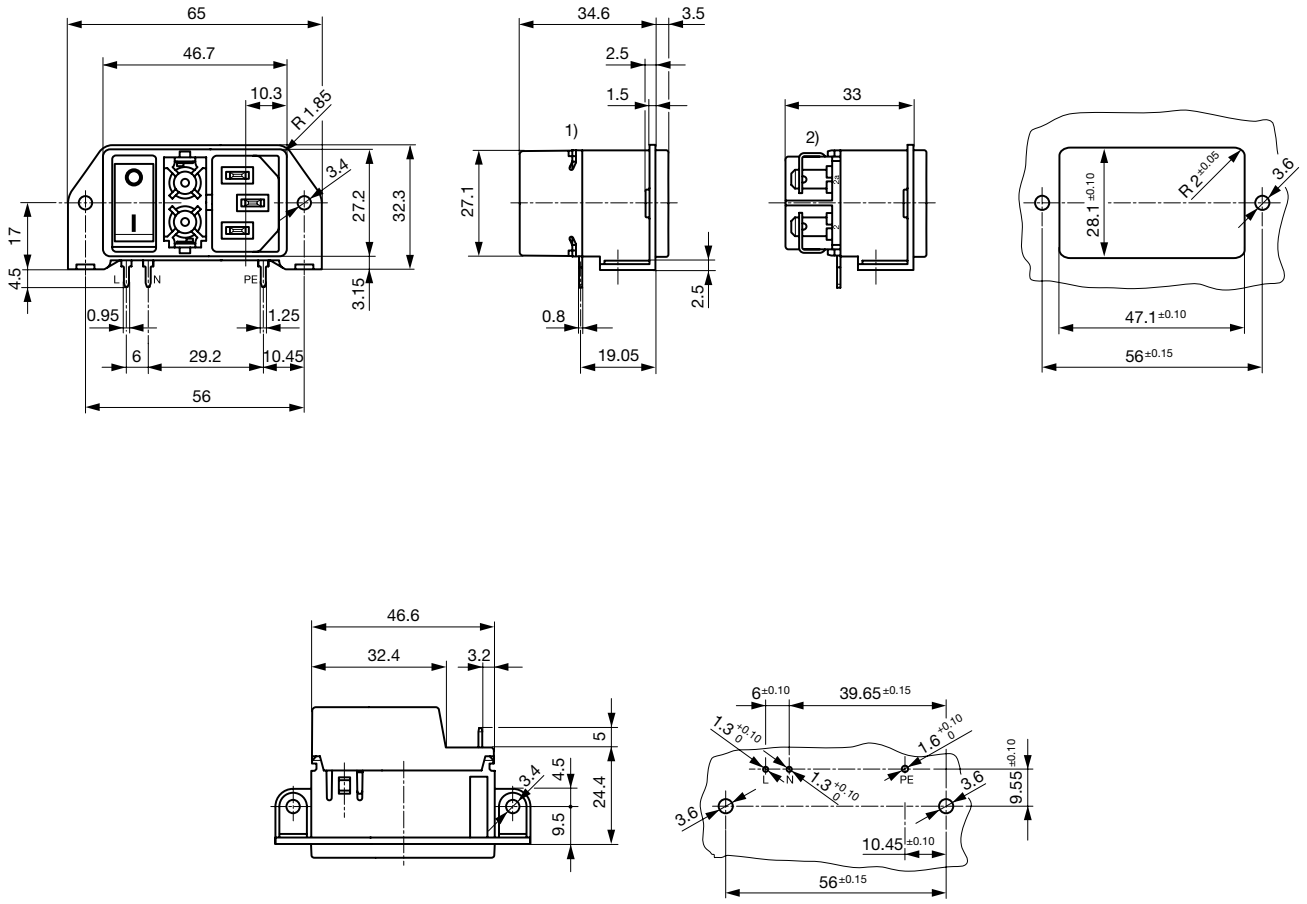

1) mit Abdeckung
2) ohne Abdeckung
Für Erdung zusätzlicher Steckanschluss 4.8 x 0.8 mm

Schaltbilder

unbeleuchtet

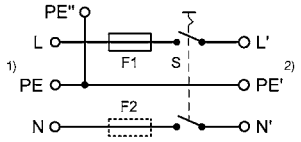

1) Netz
2) Last

beleuchtet

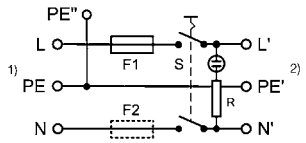

1) Netz
2) Last

Derating Kurven

1-polig

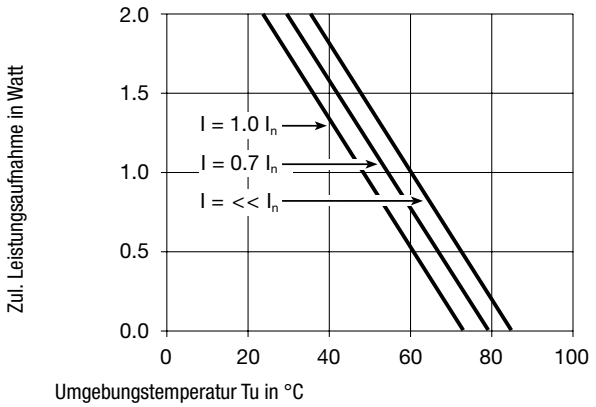

2-polig

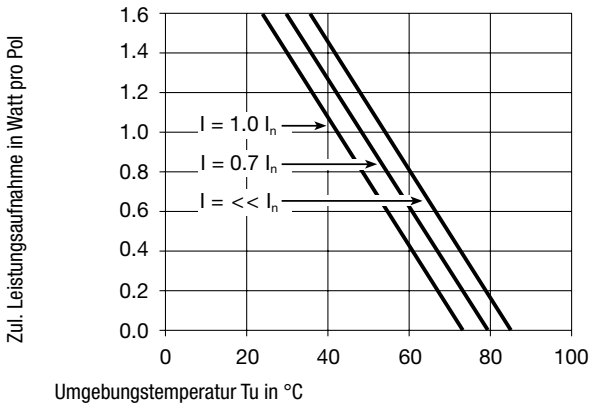

Varianten

Schublade separat bestellen (siehe Zubehör).
Fingergrip und Extra Safe. Gleiche Schubladen wie beim Typ KEA.

G-Sicherungs-halter	Netzschalter	Beleuchtung	Farbe	Bestell-Nummer
1-polig	2-polig	unbeleuchtet	-	DD21.0111.1111
1-polig	2-polig	beleuchtet	rot	DD21.0113.1111
1-polig	2-polig	beleuchtet	grün	DD21.0114.1111
2-polig	2-polig	unbeleuchtet	-	DD21.0121.1111
2-polig	2-polig	beleuchtet	rot	DD21.0123.1111
2-polig	2-polig	beleuchtet	grün	DD21.0124.1111

UL Zulassung: Version ohne Abdeckung sind bis 10 A zugelassen und können mit einer "0" an der letzten Stelle der Bestellnummer bestellt werden (z.B. DD21.xxxx.xxx**0**).

Verpackungseinheit 40 ST

Zwingend erforderliches Zubehör

Beschreibung

Sicherungsschublade 2
Sicherungsschublade mit und ohne Spannungswählereinsatz

Passende Dosen

Kategorie / Beschreibung

Anschlussleitung Übersicht komplett

Anschlussleitung mit IEC Gerätesteckdose C13, abgewinkelt	0311
Anschlussleitung mit IEC Gerätesteckdose C13, abgewinkelt	3011
Anschlussleitung mit IEC Gerätesteckdose C13, abgewinkelt	3012
Anschlussleitung mit IEC Gerätesteckdose C13, abgewinkelt	3013
Anschlussleitung mit IEC Gerätesteckdose C13	3020
Anschlussleitung weitere Typen zu DD21	...

Geräteeinbausteckdose Übersicht komplett

IEC Geräteeinbausteckdose F, Schraubmontage, frontseitig, Lötanschluss	4787
IEC Geräteeinbausteckdose F, Schnappmontage, frontseitig, Löt- oder Steckanschluss	4788
IEC Geräteeinbausteckdose F oder H, Schraubmontage, frontseitig, Löt-, PCB- oder Steckanschluss	5091
IEC Geräteeinbausteckdose F oder H, Schraubmontage, frontseitig, Löt- oder Steckanschluss	5092
Geräteeinbausteckdose weitere Typen zu DD21	

Gerätesteckdose Übersicht komplett

IEC Gerätesteckdose C15 für Kabelmontage, gerade	0101
IEC Gerätesteckdose C15A für Kabelmontage, gerade	0102
IEC Gerätesteckdose C15A für Kabelmontage, gerade	0102-G
IEC Gerätesteckdose C15A für Kabelmontage, abgewinkelt	0112
IEC Gerätesteckdose C13 für Kabelmontage, abgewinkelt	4012
Gerätesteckdose weitere Typen zu DD21	...

04.04.2013

SCHURTER ELECTRONIC COMPONENTS
Die im Dokument aufgeführten Spezifikationen, Beschreibungen und Darstellungen basieren auf aktuellen Informationen. Änderungen sind vorbehalten.