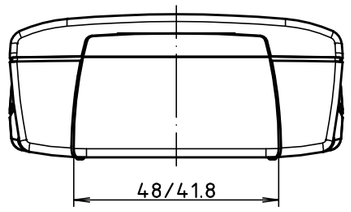


Oberteil von Außen

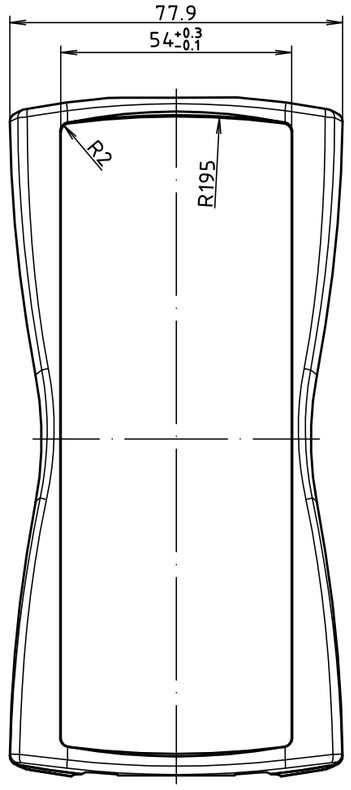


Unterteil von Innen

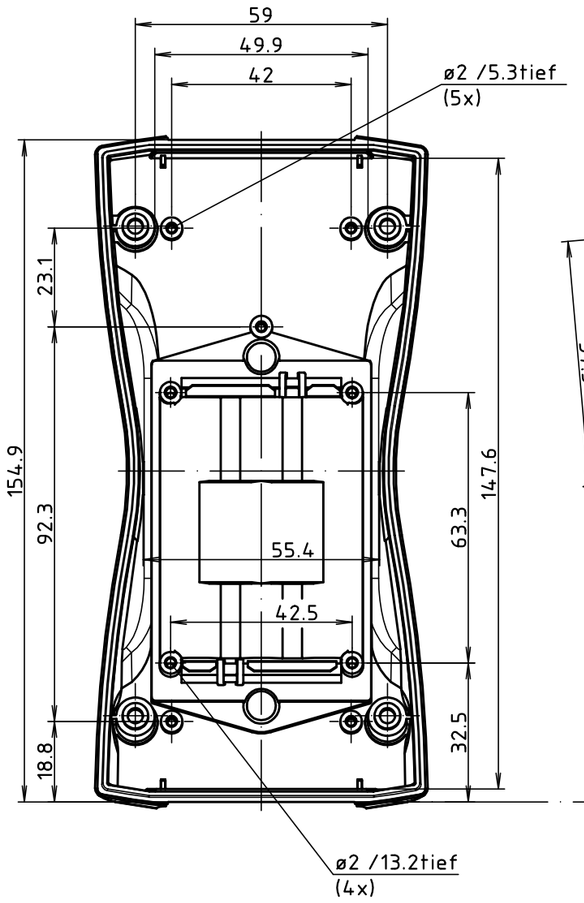


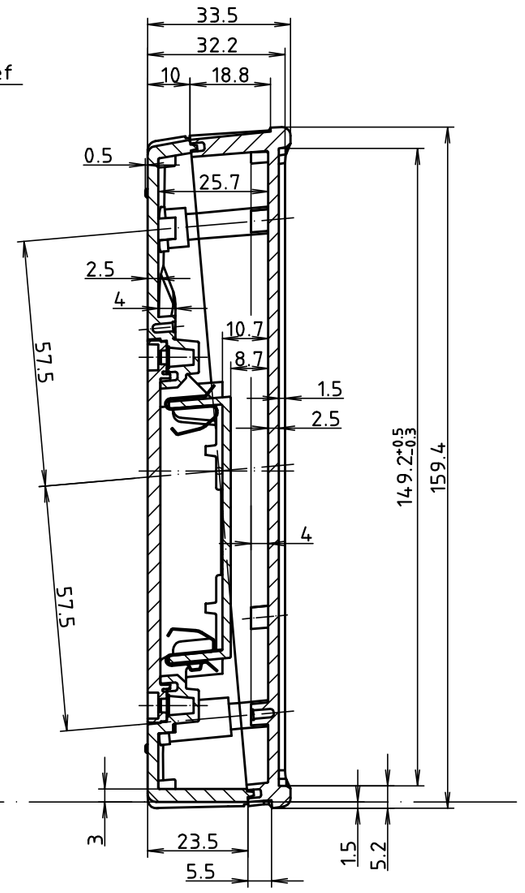


Oberteil von Innen

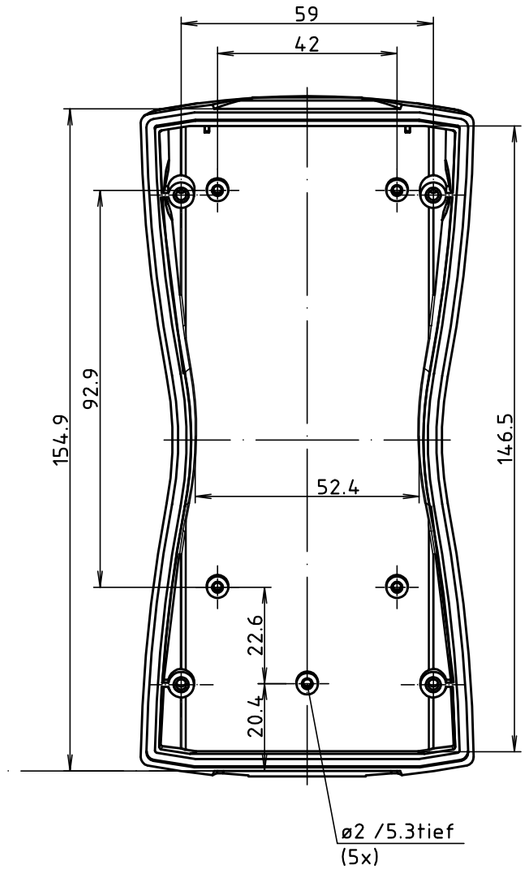


Unterteil von Außen

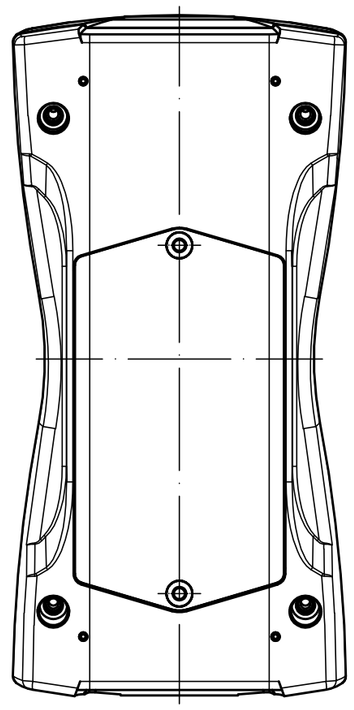

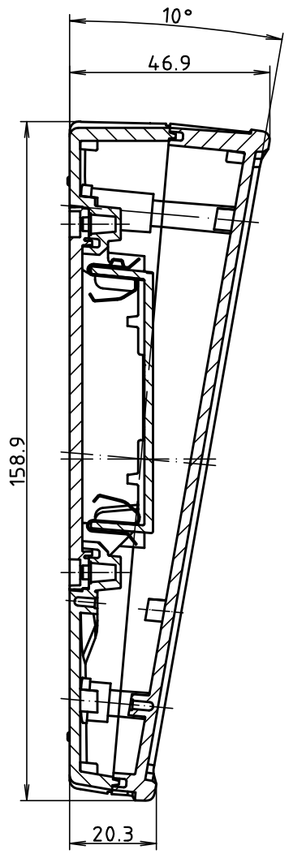


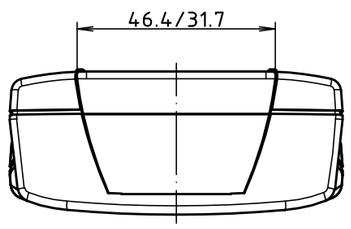


parallel montiert

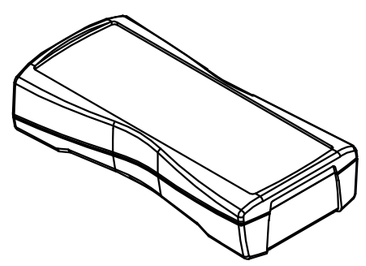

pultförmig montiert

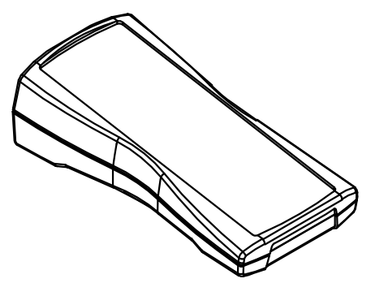

| Modell | Ausführung |
|---|---|
| BS 601 F | IP 40, nicht aufrüstbar auf IP 65 (Batteriefach ohne Dichtung) |
| BS 603 F | IP 40, aufrüstbar auf IP 65 mit BS 600 DI-D (Batteriefach mit Rundschnurdichtung) |
| BS 604 F | IP 65 durch integrierte Rundschnurdichtungen, (keine Verwendung mit BS 600 DI-D möglich) |

"Schutzvermerk nach DIN 34 beachten"

Maßstab: 1:1

Zchn.Nr: 1K 5355.034.02

Artikel: BS 601 / 603 / 604 F
Katalogzeichnung

BOPLA
A Phoenix Mecano Company

| Ä.Nr: | Datum: |
|---|---|
| 3930 | 02.02.2010 |

DISK : 2 802 685
Datum: 11.05.06 KH