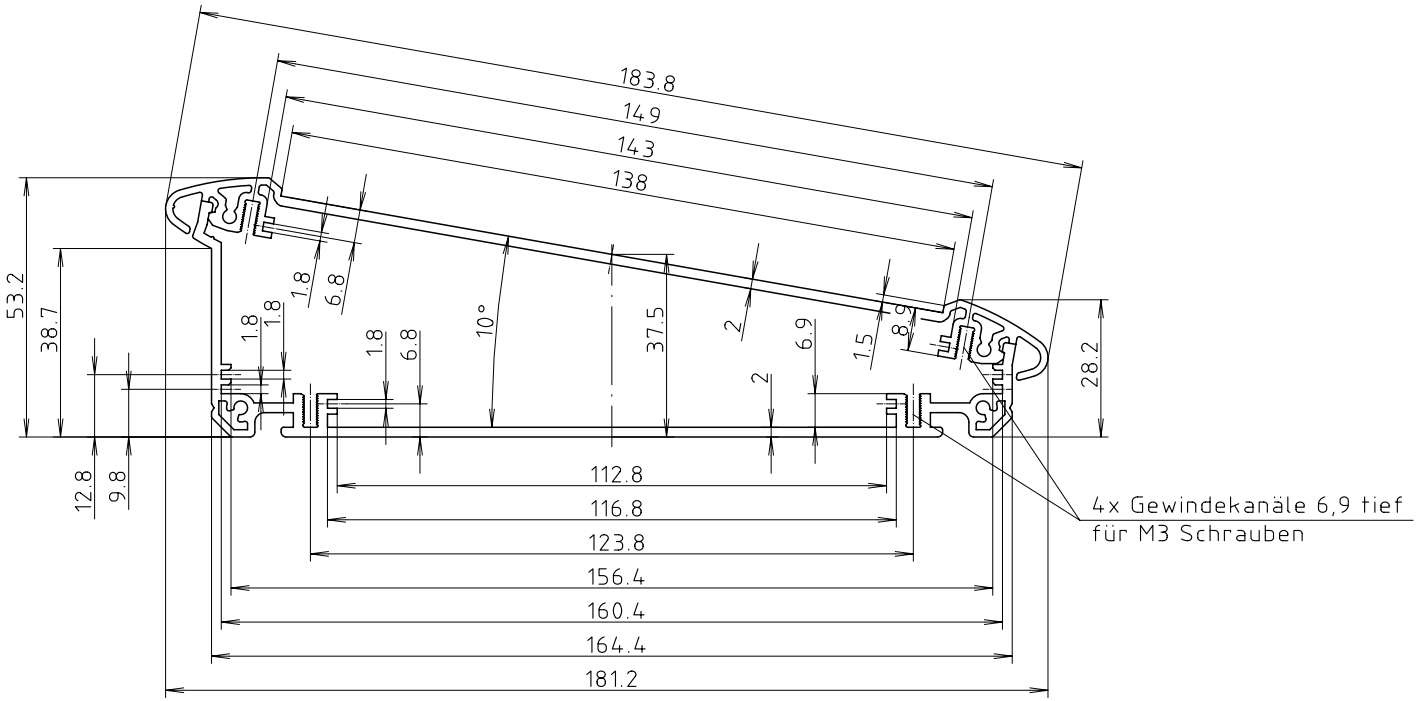

"Schutzvermerk nach DIN 34 beachten"

Maßstab:	1:1
Zchn.Nr:	3K 5360.015.01
Artikel:	Alu-Topline Profil 1850 Katalogzeichnung
Ä.Nr:	Datum:
DISK:	2 802 742
Datum:	12.12.2006 HR

BOPLA
A Phoenix Mecano Company